TZANOS
SINCE 1982

Υψηλή απόδοση, αισθητική και εξοικονόμηση ενέργειας

10 χρόνια εγγύηση

K·energy

Η ΕΞΕΛΙΞΗ ΣΤΗ ΘΕΡΜΑΝΣΗ

Χαλύβδινα Θερμαντικά Σώματα Panel

CE

www.tzanos.gr

K·energy
Η ΕΞΕΛΙΞΗ ΣΤΗ ΘΕΡΜΑΝΣΗ

10 χρόνια εγγύηση

Ποιότητα & οικονομία στη θέρμανση

Η μεγάλη εμπειρία μας σε συνδυασμό με τη μοντέρνα τεχνολογία στην κατασκευή των χαλύβδινων θερμαντικών σωμάτων **Panel K·energy**, προσφέρουν ένα προϊόν με άριστα τεχνικά και αισθητικά χαρακτηριστικά, καθιστώντας το μοναδικό στο χώρο της θέρμανσης. Τα σώματα **Panel K·energy** ανταποκρίνονται άμεσα στη μετάδοση θερμότητας, ενώ η θέρμανση διαχέεται ομοιόμορφα στο χώρο, προσφέροντας μία αίσθηση θαλπωρής.

Ποιότητα

Τα θερμαντικά σώματα **K·energy**, τύπου Panel, κατασκευάζονται από χάλυβα ST12-03, σύμφωνα με το ευρωπαϊκό πρότυπο EN 442-1, συνθέτοντας ένα προϊόν με μοναδικά οφέλη και άψογη λειτουργικότητα.

Σειρά Προϊόντων

Διατίθενται σε λευκή απόχρωση RAL 9016 και σε μια ευρεία γκάμα διαστάσεων σε μήκη από 400-2000mm και σε ύψη 600-900mm, έτσι ώστε να καλύπτουν τις συνθήκες άνεσης σε οποιοδήποτε χώρο.

Πίεση

Όλα τα θερμαντικά σώματα K·energy, ελέγχονται στο εργοστάσιο σε πίεση δοκιμής 13 bar και έχουν τη δυνατότητα λειτουργίας σε πίεση 10 bar και μέγιστη θερμοκρασία λειτουργίας μέχρι 95°C.

Συσκευασία

Συσκευάζονται με ανακυκλωμένο χαρτόνι (με τετραπλή διάταξη στις 4 γωνίες του σώματος) που καλύπτει ομοιόμορφα την επιφάνειά τους. Αυτό έχει ως αποτέλεσμα την ασφαλή μεταφορά των σωμάτων, προστατεύοντάς τα από κραδασμούς και εκδορές. Η συσκευασία καλύπτεται επίσης με πλαστικό κάλυμμα υψηλής αντοχής.

- ***Η υψηλή ποιότητα κατασκευής εγγυάται απεριόριστη διάρκεια ζωής.***
- ***Είναι τα πλέον κατάλληλα σώματα για όλα τα συστήματα θέρμανσης δισωληνίου ή μονοσωληνίου.***

Διατίθενται και σε ύψη 400 & 500 mm κατόπιν παραγγελίας.

Παροχή 1/2"

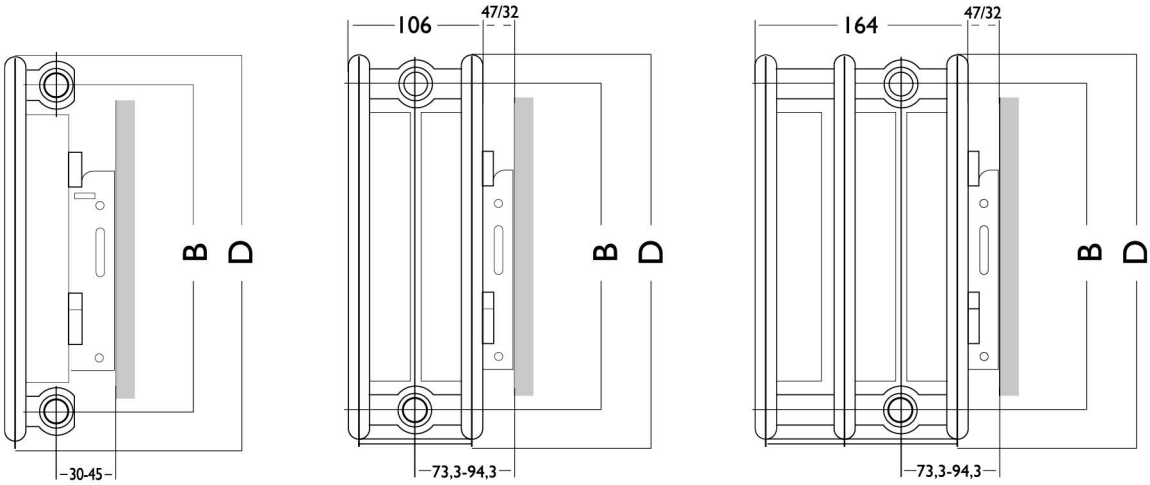

D	B
300	250
400	350
500	450
600	550
900	850

D= Συνολικό ύψος (mm)
B= Απόσταση μεταξύ των παροχών (mm)

ΤΥΠΟΣ 11 **ΤΥΠΟΣ 22** **ΤΥΠΟΣ 33**

Πίνακας διαστάσεων & αποδόσεων σε kcal/h

Μήκος Length v	Ύψος Height >	Type - 11		Type - 22		Type - 33	
		600	900	600	900	600	900
400	Kcal/h	490	657	917	1228	1323	1772
500		613	822	1146	1535	1653	2215
600		736	986	1375	1843	1984	2660
700		858	1150	1604	2150	2315	3100
800		981	1314	1833	2457	2646	3545
900		1100	1479	2063	2764	2976	3990
1000		1226	1643	2292	3071	3307	4431
1100		1348	1800	2521	3378	3637	4874
1200		1470	1970	2750	3685	3968	5200
1400		1700	2300	3209	4300	4450	5700
1600				3667		4773	
1800				4057		5728	
2000				4508		6346	

- Τάπα, εξαεριστικό, στήριγμα κλιπς, κλειδί εξαερισμού, στριφώνια και Upat συμπεριλαμβάνονται στην συσκευασία.
- Πίεση δοκιμής 13 bar - Πίεση λειτουργίας 10 bar.
- Οι αποδόσεις των σωμάτων είναι κατά DIN 4705 90ºC/70ºC/20ºC.

Εξαρτήματα σωμάτων K·energy
Η εταιρεία μας διαθέτει ευρεία γκάμα εξαρτημάτων συνδέσεως για την απόλυτη ολοκλήρωση της εγκατάστασής σας.

Διακόπτης εξωτερικού βρόγχου διπλής ροής Art.887

K·energy
Η ΕΞΕΛΙΞΗ ΣΤΗ ΘΕΡΜΑΝΣΗ

Θερμαντικά Διακοσμητικά Σώματα Μπάνιου

3 χρόνια εγγύηση

Τα θερμαντικά σώματα μπάνιου K·energy είναι κατασκευασμένα από χάλυβα ψυχρής έλασης κατά EN 10130 σύμφωνα με τις αυστηρές ευρωπαϊκές προδιαγραφές και παραγωγική διαδικασία πιστοποιημένη κατά EN ISO 9001.

- Άριστες επιδόσεις
- Εύκολη & γρήγορη εγκατάσταση, με το ειδικό σετ εξαρτημάτων
- Πλήρης ποικιλία διαστάσεων σε μήκη και ύψη
- Εξαιρετική ποιότητα βαφής σε λευκό χρώμα ή με λαμπερό φινίρισμα χρώματος (χρωμέ) εν θερμώ κατεργασίας.

Για περισσότερες πληροφορίες, παρακαλώ ζητήστε μας το Φυλλάδιο ***Θερμαντικά Διακοσμητικά Σώματα Μπάνιου K-energy***.

Η εταιρεία

Η Κ. ΤΖΑΝΟΣ Α.Ε.Β.Ε. ιδρύθηκε το 1982 και αποτελεί σήμερα μια εδραιωμένη εμπορική επιχείρηση στο χώρο της ύδρευσης, θέρμανσης, φυσικού αερίου & πράσινης ενέργειας, διατηρώντας αποκλειστική, μακρόχρονη συνεργασία με γνωστούς Ευρωπαϊκούς και Διεθνείς Οίκους. Η εταιρεία Κ. ΤΖΑΝΟΣ Α.Ε.Β.Ε. ανήκει στον Όμιλο εταιρειών ΤΖΑΝΟΣ, ενώ στο δυναμικό της ανήκει το εργοστάσιο παραγωγής μονωτικού υλικού ISOPIPE & χυτοσίδηρων λεβήτων TORRENT με την επωνυμία ISOPIPE Α.Ε., που ιδρύθηκε το 1997. Το 2008, ο Όμιλος ΤΖΑΝΟΣ προχώρησε στη δημιουργία του εμπορικού σήματος H-IT με στόχο την παραγωγή προϊόντων υψηλής ποιότητας σε προσιτές τιμές, για δίκτυα ύδρευσης και θέρμανσης.
Όλα τα προϊόντα του Ομίλου ΤΖΑΝΟΣ φέρουν πιστοποίηση CE.

ΤΖΑΝΟΣ
SINCE 1982

Εγγύηση
Ποιότητα
Αξιοπιστία

www.tzanos.gr

ΑΘΗΝΑ
Ναυπλίου & Δασκαλογιάννη
144 52 Μεταμόρφωση Αττικής
T: +30 210 2828603
F: +30 210 2830436
Email: info@tzanos.gr

ΘΕΣΣΑΛΟΝΙΚΗ
Αντώνη Τρίτση 6
570 08, Ιωνία Θεσσαλονίκης
T: +30 2310 780001
F: +30 2310 784009
Email: thessaloniki@tzanos.gr

01.2020